# Ručný reťazový kladkostroj model Silverline Stira S

| Model | EAN-kód 4025092* | Nosnosť v kg/ počet prameňov reťaze | Rozmery reťaze d x p mm | Zdvih na 1 m odvinutia ručnej reťaze mm | Ovládacia sila reťaze pri WLL daN | Hmotnosť pri štandardnom zdvihu (3 m) kg |
|---|---|---|---|---|---|---|
| Stira S 500 | *598321 | 500/1 | 6 x 18 | 29 | 23 | 12,0 |
| Stira S 1000 | *598543 | 1000/1 | 6 x 18 | 27 | 31 | 14,0 |
| Stira S 1500 | *598550 | 1500/1 | 8 x 24 | 20 | 32 | 19,0 |
| Stira S 2000 | *598567 | 2000/1 | 8 x 24 | 15 | 36 | 21,0 |
| Stira S 3000 | *598574 | 3000/2 | 8 x 24 | 5 | 34 | 27,0 |
| Stira S 5000 | *598581 | 5000/2 | 10 x 30 | 3 | 41 | 43,0 |

## Rozmery v mm

| Model | Stira S 500 | Stira S 1000 | Stira S 1500 | Stira S 2000 | Stira S 3000 | Stira S 5000 |
|---|---|---|---|---|---|---|
| Amin. | 270 | 317 | 399 | 414 | 465 | 636 |
| B | 18 | 23 | 28 | 28 | 35 | 46 |
| C | 30 | 34 | 38 | 41 | 48 | 52 |
| D | 13 | 16 | 20 | 23 | 27 | 35 |
| E | 127 | 158 | 174 | 187 | 199 | 253 |
| F | 131 | 140 | 161 | 161 | 161 | 186 |
| G | 74 | 77 | 82 | 84 | 82 | 93 |
| H | 57 | 63 | 79 | 77 | 79 | 91 |
| K | 220 | 250 | 280 | 300 | 310 | 400 |

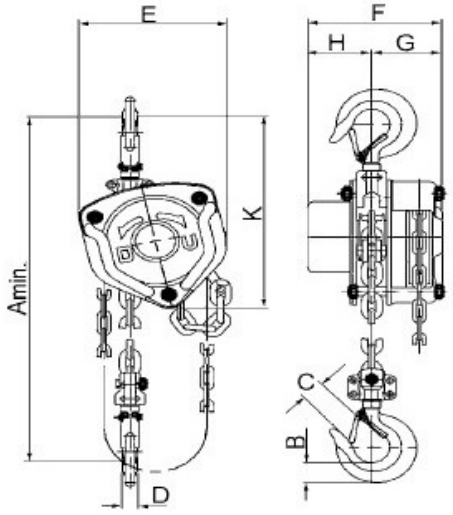


**Model Silverline Stira S**
500 - 2000 kg, jednopramenný

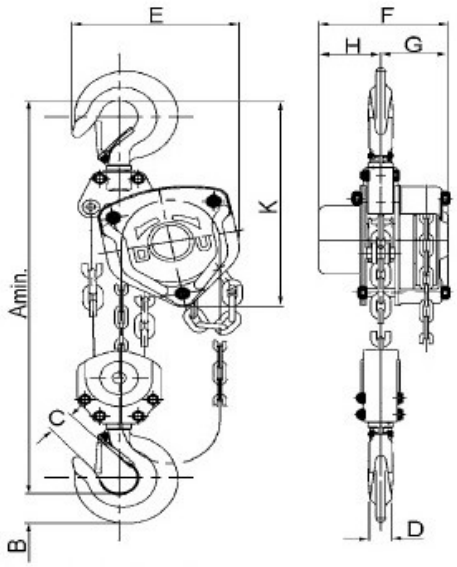


**Model Silverline Stira S**
3000 - 5000 kg, dvojpramenný

Zmena technických údajov vyhradená. Za tlačové chyby nezodpovedáme.

CMCO HU SK_102013

*Patentované! Otočné vedenie reťaze!*

# Ručný reťazový kladkostroj model Yalelift 360

## Nosnosť 500 - 20000 kg

Ručný reťazový kladkostroj model Yalelift 360 dokazuje, že je vhodný do prostredia ktoré presahuje požiadavky na klasický ručný reťazový kladkostroj.

## Vlastnosti

- Robustné, uzavreté teleso z oceľového plechu chráni všetky vnútorné súčiastky aj v tých najtvrdších podmienkach.
- Extrémne nízka výška umožňuje maximálne využitie výšky zdvihu.
- Revolučné otáčanie vedenia reťaze o 360° umožňuje obsluhe pracovať prakticky z akejkoľvek polohy, v tesných priestoroch, alebo nad bremenom. Yalelift je možné ovládať aj zo strany bremena, čo umožňuje použitie kladkostroja na horizontálne ťahanie, alebo napínanie. Vďaka dodatočnej prispôsobivosti nie je obsluha viac nútená stáť v nebezpečnom priestore pri bremene.
- Brzdový systém s chladiacim telesom je extrémne tichý a ručí za bezpečnosť pri práci a jednoduchú údržbu. Všetky časti sú vyrobené z kvalitných materiálov, dodatočne pozinkovaných, alebo pochrómovaných pre zvýšenie ochrany pred koróziou.
- Vedenie reťaze a prevodovka sú takmer úplne uzavreté. Aj v najťažších podmienkach zostáva vnútorná prevodovka chránená.
- Reťazové kolo z kalenej ocele so štyrmi presnými lôžkami zabezpečuje správny pohyb bremenovej reťaze.
- Článková reťaz z legovanej ocele s pozinkovanou povrchovou úpravou je v súlade s národnými a medzinárodnými normami a predpismi.
- Háky z vysokopevnostnej ocele vyrobené zápustkovým kovaním sa pri preťažení poddajú, ale neprelomia. Háky sú vybavené robustnými poistkami a otočné o 360°.

## Možnosti

- Nastaviteľná poistka proti preťaženiu
- Zásobník reťaze
- Verzia odolná voči korózii

Dostupný vo verzii odolnej voči výbuchu (nájdete ho na str. 448).

Vedenie reťaze

Kvalitné, uzavreté guľôčkové ložiská a klzné vložky pre hladký a ľahký chod

## INFO

Možná je jednoduchá prestavba Yalelift 360 na Yalelift IT.

Zdvíhacie zariadenia a pojazdy Yale nie sú konštruované na zdvíhanie osôb a nie je možné ich používať na tento účel.

# Ručný reťazový kladkostroj model Yalelift 360 20 t

## Nosnosť 20000 kg

Brzdový systém používaný v zariadeniach série Yalelift je tiež zabudovaný v modeli Yalelift 360 20 t a určuje štandard v bezpečnosti obsluhy a prevádzkyschopnosti. Brzda je extrémne tichá a odolná voči opotrebeniu. Napriek svojej vysokej nosnosti sa Yalelift 360 20 t vyznačuje kompaktnou konštrukciou.

## Vlastnosti

- Všetky komponenty sú vyrobené z kvalitných materiálov, niektoré komponenty sú pozinkované, alebo žlto chrómované pre vyššiu ochranu voči korózii. Týmto je tiež zaistené spoľahlivejšie držanie bremien.
- Uzavreté teleso z oceľového plechu odoláva aj najťažším podmienkam a umožňuje aj obsluhu vo vonkajšom prostredí.
- Kalené reťazové koleso s piatimi presnými lôžkami zaisťuje správny pohyb bremenovej reťaze.
- Nízka stavebná výška (vzdialenosť od háku k háku je 1010 mm) umožňuje maximálne využitie výšky zdvihu.
- Yalelift 360 20 t je vybavený len šiestimi prameňmi reťaze, čo umožňuje vyššiu rýchlosť a nižšiu hmotnosť.

## Možnosti

- Nastaviteľná poistka proti preťaženiu
- Zásobník reťaze
- Verzia odolná voči korózii

Robustný kryt z oceľového plechu so štyrmi skrutkami, je odolný voči najtvrdším pracovným podmienkam.

Precízne vyrobené reťazové koleso zaisťuje správny pohyb bremenovej reťaze.

### Technické údaje model Yalelift

| **Model** | EAN-kód 4025092* | Nosnosť kg | Počet prameňov reťaze | Rozmery reťaze d x p mm | Zdvih na 1 m odvinutia ručnej reťaze mm | Ovládacia sila reťaze pri WLL daN | Hmotnosť pri štandardnom zdvihu (3 m) kg |
|---|---|---|---|---|---|---|---|
| **YL 500** | *288545 | 500 | 1 | 5 x 15 | 33 | 21 | 9 |
| **YL 1000** | *288552 | 1000 | 1 | 6 x 18 | 20 | 30 | 13 |
| **YL 2000** | *288569 | 2000 | 1 | 8 x 24 | 14 | 32 | 20 |
| **YL 3000** | *941129 | 3000 | 1 | 10 x 30 | 12 | 38 | 29 |
| **YL 5000** | *941143 | 5000 | 2 | 10 x 30 | 6 | 34 | 38 |
| **YL 10000** | *291842 | 10000 | 3 | 10 x 30 | 4 | 44 | 71 |
| **YL 20000** | *292153 | 20000 | 6 | 10 x 30 | 2 | 2 x 44 | 196 |

## Rozmery model Yalelift

| Model | YL 500 | YL 1000 | YL 2000 | YL 3000 | YL 5000 | YL 10000 | YL 20000 |
|---|---|---|---|---|---|---|---|
| A min., mm | 300 | 335 | 395 | 520 | 654 | 825 | 1065 |
| B, mm | 17 | 22 | 30 | 38 | 45 | 68 | 85 |
| C, mm | 24 | 29 | 35 | 40 | 47 | 68 | 64 |
| D, mm | 133 | 156 | 182 | 220 | 220 | 220 | 303 |
| E, mm | 148 | 175 | 203 | 250 | 250 | 383 | 555 |
| F, mm | 148 | 167 | 194 | 219 | 219 | 219 | 250 |
| G, mm | 139 | 164 | 192 | 225 | 242 | 326 | 391 |
| H, mm | 206 | 242 | 283 | 335 | 352 | 436 | 501 |
| I, mm | 24 | 24 | 31 | 34 | 21 | 136 | – |
| K, mm | 61 | 70 | 83 | 95 | 95 | 95 | 396 |
| L, mm | 87 | 97 | 111 | 124 | 124 | 124 | 125 |
| M, mm | 110 | 125 | 156 | 178 | 285 | 401 | 471 |
| N, mm | 14 | 19 | 22 | 30 | 37 | 50 | 56 |

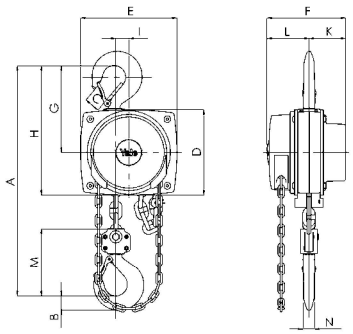


Model Yalelift 360, 500 - 3000 kg, jednopramenný

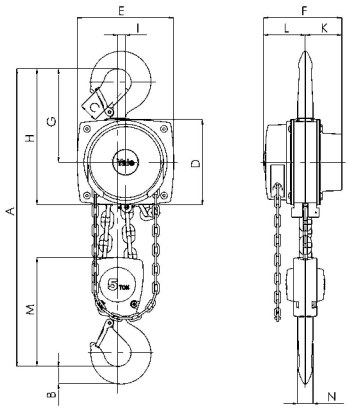


Model Yalelift 360, 5000 kg, dvojpramenný

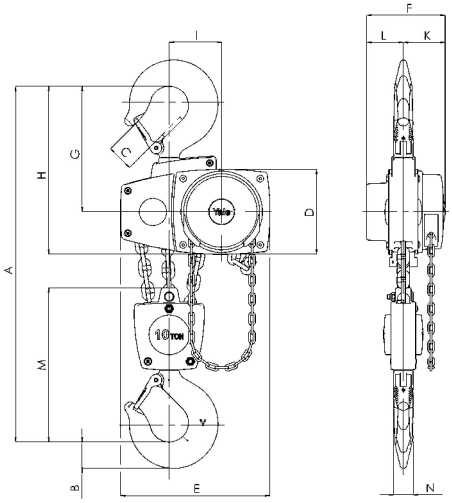


Model Yalelift 360, 10000 kg, trojpramenný

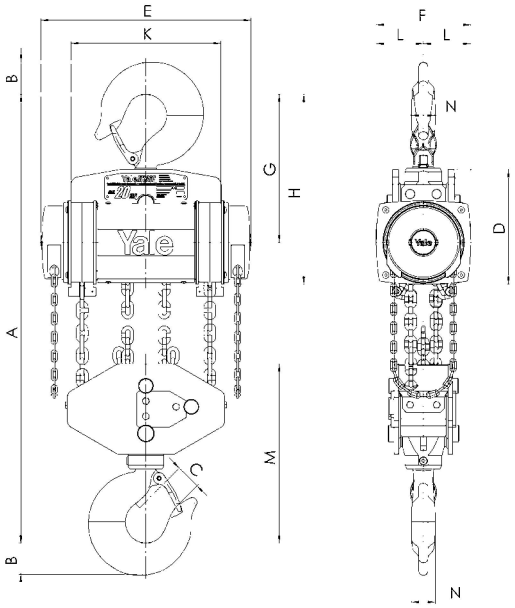


Model Yalelift 360, 20000 kg, šesťpramenný

# Ručný reťazový kladkostroj model VS*III*

## Nosnosť 250 - 5000 kg

Novo navrhnutý ručný reťazový kladkostroj VSIII predstavuje ďalšiu inováciu spoločnosti Yale. Vylepšené vedenie reťaze zabraňuje vzpriečeniu a zasekávaniu ovládacej reťaze a zaisťuje tak jej hladký chod. Vysoko kvalitné ložiská prevodovky, bočných stien a kola bremenovej reťaze zaisťujú hladký chod bremenovej reťaze a hnacieho pastorku. Jednoduché ovládanie vďaka optimalizovanej ručnej sile.

## Vlastnosti

- Silné čapy medzi bočnými stenami a krytom a zosilnený kryt ručného reťazového kola zaisťujú zvýšenú stabilitu.
- Presne vyrobené kolieska vedenia reťaze pre hladký chod bremenovej reťaze.
- Vysoko kvalitné ložiská prevodovky, bočných stien a kola bremenovej reťaze umožňujú dlhú prevádzkovú životnosť.
- Pozinkované a pochrómované časti brzdy a vedenia reťaze zaisťujú vyššiu ochranu pred koróziou.
- Pozinkovaná bremenová reťaz je štandardom pre vyššiu ochranu pred koróziou.

## Možnosti

- Poistka proti preťaženiu
- Zásobník reťaze

Kolo bremenovej reťaze s ihličkovým ložiskom

Bočná stena s guľôčkovým ložiskom

Teleso s guľôčkovým ložiskom

## Technické údaje model VS*III*

| Model | EAN-kód 4025092* | Nosnosť v kg/ počet prameňov reťaze | Rozmery reťaze d x p mm | Zdvih na 1 m odvinutia ručnej reťaze mm | Ovládacia sila reťaze pri WLL daN | Hmotnosť pri štandardnom zdvihu (3 m) kg |
|---|---|---|---|---|---|---|
| **VS*III* 0,25/1** | *665322 | 250/1 | 4 x 12 | 50 | 20 | 3.9 |
| **VS*III* 0,5/1** | *949545 | 500/1 | 5 x 15 | 26 | 21 | 9.0 |
| **VS*III* 1,0/1** | *949927 | 1000/1 | 6 x 18 | 24 | 24 | 11.5 |
| **VS*III* 1,5/1** | *593854 | 1500/1 | 8 x 24 | 17 | 30 | 17.5 |
| **VS*III* 2,0/1** | *949934 | 2000/1 | 8 x 24 | 19 | 32 | 19.0 |
| **VS*III* 2,0/2** | *949941 | 2000/2 | 6 x 18 | 15 | 29 | 17.3 |
| **VS*III* 3,0/1** | *949958 | 3000/1 | 10 x 30 | 12 | 40 | 31.0 |
| **VS*III* 3,0/2** | *949965 | 3000/2 | 8 x 24 | 10 | 37 | 27.0 |
| **VS*III* 5,0/2** | *949972 | 5000/2 | 10 x 30 | 8 | 41 | 43.0 |

## Rozmery model VS*III*

| Model | VS*III* 0,25/1 | VS*III* 0,5/1 | VS*III* 1,0/1 | VS*III* 1,5/1 | VS*III* 2,0/1 | VS*III* 2,0/2 | VS*III* 3,0/1 | VS*III* 3,0/2 | VS*III* 5,0/2 |
|---|---|---|---|---|---|---|---|---|---|
| A min., mm | 290 | 350 | 380 | 450 | 460 | 490 | 570 | 580 | 700 |
| B, mm | 12 | 21 | 27 | 33 | 37 | 37 | 46 | 46 | 56 |
| C, mm | 26 | 28 | 32 | 37 | 41 | 41 | 44 | 44 | 50 |
| D, mm | 11 | 16 | 19 | 22 | 27 | 27 | 31 | 31 | 37 |
| E, mm | 118 | 145 | 158 | 180 | 205 | 170 | 240 | 220 | 250 |
| F, mm | 113 | 140 | 155 | 175 | 180 | 155 | 210 | 175 | 190 |
| G, mm | 65 | 80 | 87 | 85 | 94 | 87 | 110 | 94 | 95 |
| H, mm | 48 | 60 | 68 | 90 | 86 | 68 | 100 | 81 | 95 |
| K, mm | 190 | 240 | 270 | 300 | 320 | 285 | 370 | 340 | 410 |

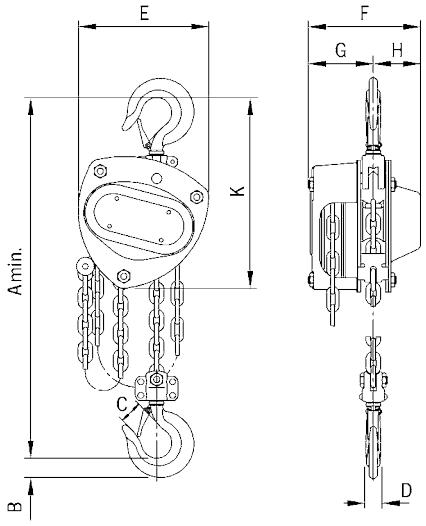


Model VS*III*, 250 - 3000 kg, jednopramenný

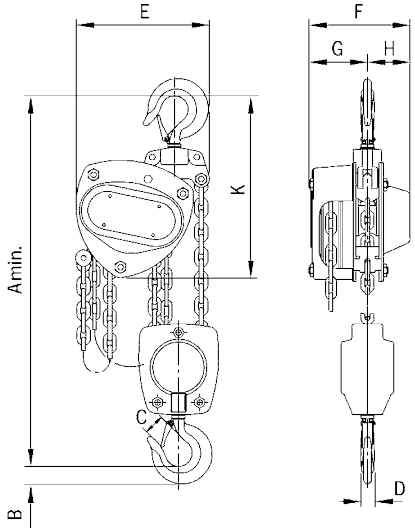


Model VS*III*, 2000 - 5000 kg, dvojpramenný

Možnosť: Zásobník reťaze

## INFO

Zdvíhacie zariadenia a pojazdy Yale nie sú konštruované na zdvíhanie osôb a používať ich týmto spôsobom je zakázané.

Zobrazené gumové nárazníky nie sú súčasťou dodávky.

Dostupný vo verzii odolnej voči výbuchu (nájdete ho na str. 452).

# Ručný reťazový kladkostroj s integrovaným postrkovým, alebo prevodovým pojazdom model Yalelift IT

## Nosnosť 500 - 20000 kg

Kombinácia modelu Yalelift 360 s nízkym ručným pojazdom poskytuje ešte väčšiu flexibilitu použitia modelu Yalelift 360.

### Vlastnosti

- Všetky zariadenia tohto typu do nosnosti 3000 kg sú vybavené jedným prameňom reťaze a jeho stavebná výška (rozmer A) bola ešte zmenšená. Ideálny pre použitie pod nízkymi stropmi a limitovanou výškou priestoru.
- Osvedčený a plynulý nastavovací systém umožňuje rýchlu a ľahkú montáž pojazdu.
- Pojazdy do 5 t sú v ponuke pre dva rozsahy nosníkov.
- Štandardom je rozsah A pre šírku príruby do 180 mm a pokrýva približne. 80 % všetkých požiadaviek. Zmena na rozsah B pre šírku príruby do 300 mm je jednoduchá.
- Kolesá pojazdu sú konštruované pre maximálny sklon nosníka 14 % (DIN 1025 - časť 1), výborné valivé vlastnosti sú zaistené premazanými, uzavretými guľôčkovými ložiskami.
- Súčasťou dodávky je zariadenie proti pádu a preklopeniu.

### Možnosti

- Nastaviteľná poistka proti preťaženiu.
- Zásobník reťaze.
- Verzia odolná voči korózii.
- Ochrana proti výbuchu
- Zariadenie pre blokovanie nosníka, na zaistenie nezaťaženého pojazdu na mieste (parkovacia poloha)

## Technické údaje model Yalelift ITP/G

| **Model** | EAN-kód 4025092* | Nosnosť v kg/ počet prameňov reťaze | Rozmer | Šírka príruby nosníka b mm | Hrúbka príruby nosníka t max. mm | Min. zakrivenie m | Hmotnosť pri štandardnom zdvihu (3m) - P kg | Hmotnosť pri štandardnom zdvihu (3m) - G kg | Hmotnosť pri štandardnom zdvihu (3m) s blokovacím zariadením - P kg | Hmotnosť pri štandardnom zdvihu (3m) s blokovacím zariadením - G kg |
|---|---|---|---|---|---|---|---|---|---|---|
| **YLIT 500** | *288255 | 500/1 | A | 50 - 180 | 19 | 0.9 | 20 | 24 | 26 | 31 |
| **YLIT 500** | – | 500/1 | B | 180 - 300 | 19 | 0.9 | 21 | 25 | 27 | 32 |
| **YLIT 1000** | *292221 | 1000/1 | A | 50 - 180 | 19 | 0.9 | 27 | 32 | 35 | 40 |
| **YLIT 1000** | – | 1000/1 | B | 180 - 300 | 19 | 0.9 | 29 | 33 | 37 | 41 |
| **YLIT 2000** | *291798 | 2000/1 | A | 58 - 180 | 19 | 1.15 | 44 | 49 | 52 | 57 |
| **YLIT 2000** | – | 2000/1 | B | 180 - 300 | 19 | 1.15 | 46 | 50 | 54 | 58 |
| **YLIT 3000** | *291804 | 3000/1 | A | 74 - 180 | 27 | 1.5 | 77 | 82 | 86 | 91 |
| **YLIT 3000** | – | 3000/1 | B | 180 - 300 | 27 | 1.4 | 79 | 84 | 88 | 93 |
| **YLIT 5000** | *291828 | 5000/2 | A | 98 - 180 | 27 | 2.0 | 125 | 130 | 135 | 140 |
| **YLIT 5000** | – | 5000/2 | B | 180 - 300 | 27 | 1.8 | 129 | 134 | 139 | 144 |
| **YLIT 10000** | *080996 | 10000/3 | B | 125 - 310 | 40 | 1.8 | – | 202 | – | 212 |
| **YLIT 20000**[1] | *172325 | 20000/6 | B | 180 - 310 | 40 | 9.5 | – | dopytom | – | dopytom |

[1]Rozmery žiadajte dopytom
P pri údajoch o hmotnosti = s postrkovým pojazdom G pri údajoch o hnotnosti = s prevodovým pojazdom

Vedenie reťaze

Kvalitné, uzavreté guľôčkové ložiská a klzné vložky pre hladký a ľahký chod

Robustný kryt z oceľového plechu so štyrmi skrutkami, je odolný voči najtvrdším pracovným podmienkam.

Precízne vyrobené reťazové koleso zaisťuje správny pohyb bremenovej reťaze.

## INFO

Zdvíhacie zariadenia a pojazdy Yale nie sú konštruované na zdvíhanie osôb a používať ich týmto spôsobom je zakázané.

## Rozmery model Yalelift IT

| Model | YLIT 500 | YLIT 1000 | YLIT 2000 | YLIT 3000 | YLIT 5000 | YLIT 10000 |
|---|---|---|---|---|---|---|
| A min., mm | 245 | 272 | 323 | 382 | 550 | 784 |
| A1, mm | 158 | 178 | 205.5 | 252 | 260.5 | 380 |
| A2, mm | – | – | – | – | – | – |
| B, mm | 17 | 22 | 30 | 38 | 45 | 68 |
| C, mm | 24 | 29 | 35 | 40 | 47 | 68 |
| D, mm | 14 | 19 | 22 | 30 | 37 | 50 |
| F (Prevodový pojazd), mm | 92 | 92 | 91 | 107 | 149.5 | 113 |
| H1, mm | 24.5 | 24 | 23.5 | 32 | 30.5 | 55 |
| I (Postrkový pojazd), mm | 71.5 | 71.5 | 95.5 | 131 | 142.5 | 169 |
| I (Prevodový pojazd), mm | 76.5 | 76.5 | 98 | 132.5 | 148.5 | 169 |
| L, mm | 270 | 310 | 360 | 445 | 525 | 430 |
| L1, mm | 130 | 130 | 150 | 180 | 209 | 200 |
| L2, mm | 159 | 175 | 207 | 256 | 283 | 261 |
| L3, mm | – | – | – | – | – | – |
| L4, mm | – | – | – | – | – | – |
| M, mm | M 18 | M 22 | M 27 | M 30 | M 42 | M 48 |
| O, mm | 60 | 60 | 80 | 112 | 125 | 150 |
| P (Prevodový pojazd), mm | 108 | 110 | 112 | 112 | 117 | 158 |
| T (Priestor A), mm | 280 | 290 | 305 | 320 | 364 | – |
| T (Priestor B), mm | 400 | 410 | 425 | 440 | 484 | 540 |

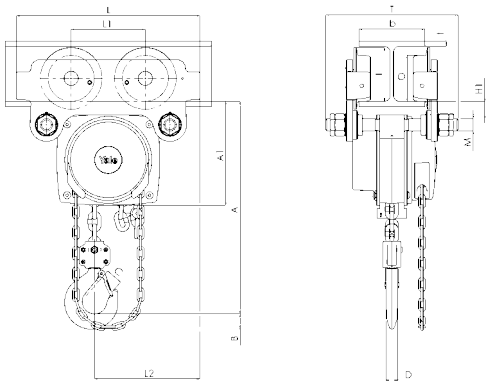

Model Yalelift ITP, 500 - 3000 kg, jednopramenný

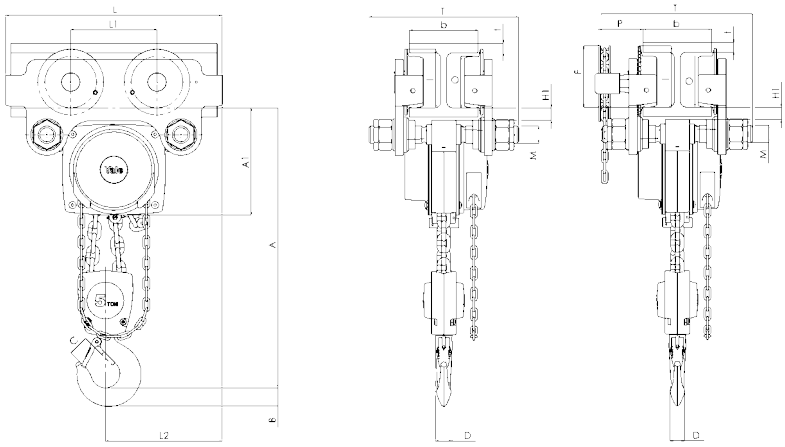

Model Yalelift ITP/ITG, 5000 kg, dvojpramenný

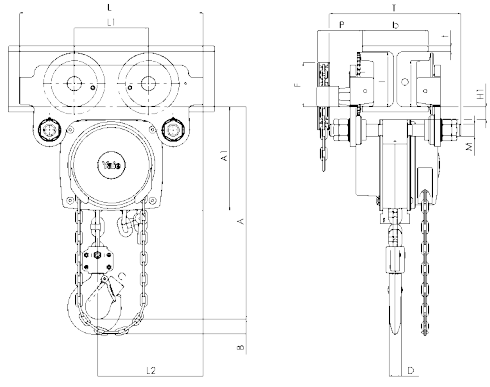

Model Yalelift ITG, 500 - 3000 kg, jednopramenný

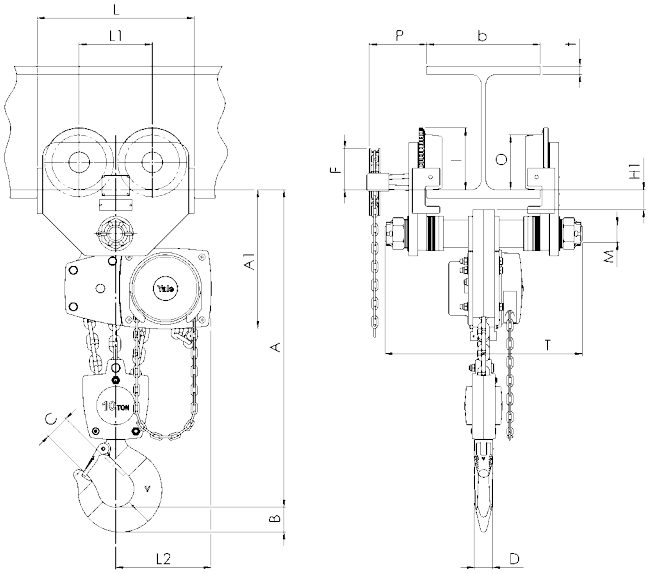

Model Yalelift ITG, 10000 kg, trojpramenný

# Ručný reťazový kladkostroj s integrovaným postrkovým, alebo prevodovým pojazdom (nízka stavebná výška) model Yalelift LH

## Nosnosť 500 - 10000 kg

Ručný reťazový kladkostroj model Yalelift LH s integrovaným pojazdom nízkej stavebnej výšky je zlepšeným modelom Yalelift IT. Kdekoľvek je potreba ešte nižšej stavebnej výšky, model Yalelift LH je ideálnou voľbou.

## Vlastnosti

- Špeciálne vyvinutý systém vedenia reťaze umožňuje priečne ťahanie kladnice ku kladkostroju a ešte vyššie až k nosníku.
- Integrovaná konštrukcia Yalelift LH tie isté ručné pojazdy ako tie, ktoré sú používané v sérii IT.
- Všetky modely série LH do nosnosti 3000 kg sú vybavené jedným prameňom reťaze.
- Osvedčený a plynulý nastavovací systém umožňuje rýchlu a ľahkú montáž pojazdu.
- Pojazdy do 5 t sú v ponuke pre dva rozsahy nosníkov. Štandardom je rozsah A pre šírku príruby do 180 mm a pokrýva približne. 80 % všetkých požiadaviek. Zmena na rozsah B pre šírku príruby do 300 mm je jednoduchá.
- Kolesá pojazdu sú konštruované pre maximálny sklon nosníka 14 % (DIN 1025 - časť 1), výborné valivé vlastnosti sú zaistené premazanými, uzavretými guľôčkovými ložiskami.
- Verzia Yalelift IT s nízkou stavebnou výškou je nastaviteľná, aby vyhovovala rôznym profilom nosníka (napr. INP, IPE, IPB).
- Súčasťou dodávky je zariadenie proti pádu a preklopeniu.
- Výborné valivé vlastnosti vďaka oceľovým kolesám nasadeným na premazané, uzavreté guľôčkové ložiská.

## Možnosti

- Nastaviteľná poistka proti preťaženiu
- Zásobník reťaze
- Verzia odolná voči korózii
- Ochrana proti výbuchu
- Zariadenie pre blokovanie nosníka, na zaistenie nezaťaženého pojazdu na mieste (parkovacia poloha napr. na lodiach)
- Dostupné do nosnosti 5000 kg

Dostupný vo verzii odolnej voči výbuchu (nájdete ho na str. 456).

### Technické údaje model Yalelift LH

| **Model** | EAN-kód 4025092* | Nosnosť v kg/ počet prameňov reťaze | Rozmer | Šírka príruby nosníka b mm | Hrúbka príruby nosníka t max. mm | Min. zakrivenie m | Hmotnosť pri štandardnom zdvihu (3 m) - P kg | Hmotnosť pri štandardnom zdvihu (3 m) - G kg | Hmotnosť pri štandardnom zdvihu (3 m) s blokovacím zariadením - P kg | Hmotnosť pri štandardnom zdvihu (3 m) s blokovacím zariadením - G kg |
|---|---|---|---|---|---|---|---|---|---|---|
| **YLLH 500** | *293082 | 500/1 | A | 60 - 180 | 19 | 0.9 | 27 | 31 | 33 | 38 |
| **YLLH 500** | – | 500/1 | B | 180 - 300 | 19 | 0.9 | 27 | 32 | 34 | 38 |
| **YLLH 1000** | *293167 | 1000/1 | A | 70 - 180 | 19 | 0.9 | 35 | 40 | 43 | 48 |
| **YLLH 1000** | – | 1000/1 | B | 180 - 300 | 19 | 0.9 | 36 | 41 | 44 | 49 |
| **YLLH 2000** | *319676 | 2000/1 | A | 82 - 180 | 19 | 1.15 | 61 | 65 | 69 | 73 |
| **YLLH 2000** | – | 2000/1 | B | 180 - 300 | 19 | 1.15 | 62 | 67 | 70 | 75 |
| **YLLH 3000** | *319669 | 3000/1 | A | 100 - 180 | 19 | 1.5 | 107 | 112 | 116 | 121 |
| **YLLH 3000** | – | 3000/1 | B | 180 - 300 | 19 | 1.4 | 109 | 114 | 118 | 123 |
| **YLLH 5000** | *319652 | 5000/2 | A | 110 - 180 | 27 | 2.0 | 152 | 157 | 162 | 167 |
| **YLLH 5000** | – | 5000/2 | B | 180 - 300 | 27 | 1.8 | 156 | 161 | 166 | 171 |
| **YLLH 10000** | – | 10000/3 | A | 125 - 210 | 40 | 1.8 | 224 | 230 | 234 | 239 |
| **YLLH 10000** | – | 10000/3 | B | 190 - 310 | 40 | 1.8 | 227 | 232 | 237 | 242 |

P pri údajoch o hmotnosti = s postrkovým pojazdom
G pri údajoch o hmotnosti = s prevodovým pojazdom

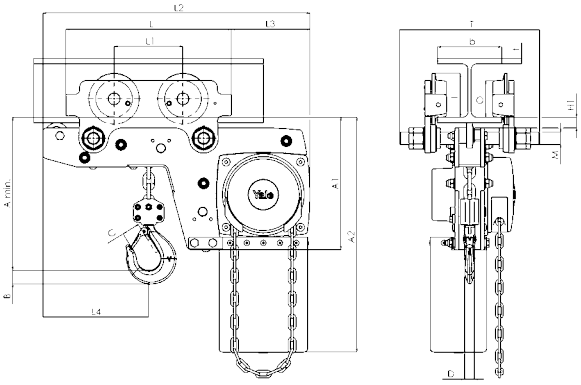

Model Yalelift LHP, 500 - 3000 kg, jednopramenný

## INFO

Zdvíhacie zariadenia a pojazdy Yale nie sú konštruované na zdvíhanie osôb a používať ich týmto spôsobom je zakázané.

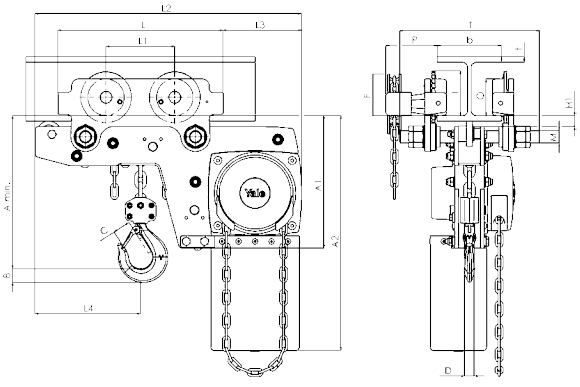

Model Yalelift LHG, 500 - 3000 kg, jednopramenný

## Rozmery model Yalelift LH

| Model | YLLH 500 | YLLH 1000 | YLLH 2000 | YLLH 3000 | YLLH 5000 | YLLH 10000 |
|---|---|---|---|---|---|---|
| A min., mm | 188 | 211 | 264 | 316 | 425 | 565 |
| A1, mm | 223 | 250 | 289 | 346 | 345 | 365 |
| A2, mm | 381 | 427 | 511 | 614 | 612 | 665 |
| B, mm | 17 | 22 | 30 | 38 | 45 | 68 |
| C, mm | 24 | 29 | 35 | 40 | 47 | 68 |
| D, mm | 14 | 19 | 22 | 30 | 37 | 50 |
| F (Prevodový pojazd), mm | 92 | 92 | 91 | 107 | 150 | 150 |
| H1, mm | 24 | 24 | 24 | 32 | 31 | 45 |
| l (Postrkový pojazd), mm | 72 | 72 | 96 | 131 | 143 | 170 |
| l (Prevodový pojazd), mm | 77 | 77 | 98 | 133 | 149 | 170 |
| L, mm | 270 | 310 | 360 | 445 | 525 | 485 |
| L1, mm | 130 | 130 | 150 | 180 | 209 | 225 |
| L2, mm | 444 | 488 | 582 | 690 | 720 | 805 |
| L3, mm | 124 | 135 | 172 | 203 | 175 | 215 |
| L4, mm | 184 | 201 | 230 | 265 | 283 | 348 |
| M, mm | M 18 | M 22 | M 27 | M 30 | M 42 | M 48 |
| O, mm | 60 | 60 | 80 | 112 | 125 | 150 |
| P (Prevodový pojazd), mm | 108 | 110 | 112 | 112 | 117 | 165 |
| T (Priestor A), mm | 280 | 290 | 305 | 320 | 364 | 440 |
| T (Priestor B), mm | 400 | 410 | 425 | 440 | 484 | 540 |

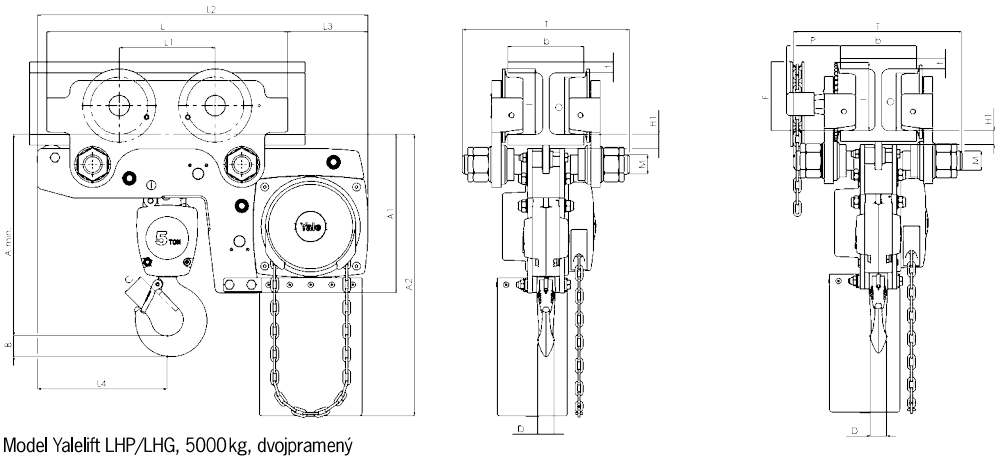

Model Yalelift LHP/LHG, 5000 kg, dvojpramenný

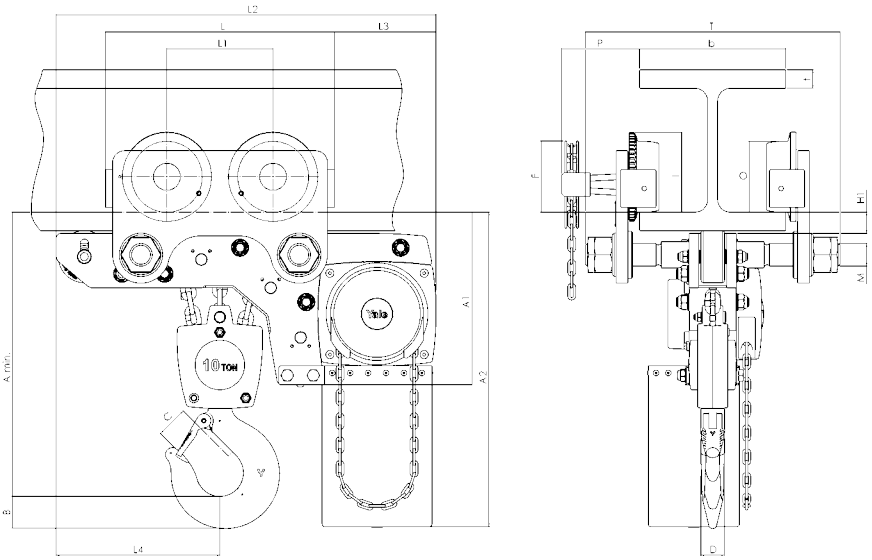

Model Yalelift LHG, 10000 kg, trojpramenný

## Pojazdný kladkostroj s nízkou stavebnou výškou a otočným vozíkom pre extrémny polomer zakrivenia model VLRP a model VLRG

### Nosnosť 250 - 6000 kg

Ručný reťazový kladkostroj série VLR s integrovaným ručným pojazdom sa vyznačuje extrémne nízkou stavebnou výškou a optimálne využíva miesto v stiesnených priestoroch. Ručné koleso a kryt prevodu sú umiestnené mimo dosahu spodnej kladnice a tak umožňujú zdvihnutie spodnej kladnice takmer k spodnej hrane nosníka. Možnosť otáčania závesného vozíka umožňuje pojazd aj v extrémne krátkych polomeroch.

### Vlastnosti

- Celooceľová konštrukcia s pozinkovanou bremenovou aj ovládacou reťazou.
- Integrovaný otočný pojazd umožňuje použitie na dráhach s extrémne malým polomerom.
- Všetky zariadenia sú vyrobené na objednávku na vopred určené rozmery nosníka. Nie je možné ich nastaviť na iné rozmery nosníkov.
- Súčasťou dodávky je zariadenie proti pádu a preklopeniu.
- Otočné vedenie reťaze umožňuje bočný ťah ovládacej reťaze pojazdu v smere posuvu.

### Možnosti

- Poistka proti preťaženiu
- Zásobník reťaze
- Nárazníky

## INFO

Zdvíhacie zariadenia a pojazdy Yale nie sú konštruované na zdvíhanie osôb a používať ich týmto spôsobom je zakázané.

Pri objednávke je potrebné špecifikovať profil nosníka, jeho rozmery, ako aj polomer zakrivenia.

## Kompaktný kladkostroj s nízkou stavebnou výškou a integrovaným tlačným pojazdom model VNRP a model VNRG

### Nosnosť 1500 - 24000 kg

Vďaka svojmu špeciálnemu systému vedenia reťaze a príslušnému vedeniu reťaze ponúkajú pojazdné kladkostroje série VNR minimálnu stavebnú výšku a maximálne využitie dostupného priestoru. Tieto kladkostroje boli špeciálne navrhnuté pre použitie v ťažkom priemysle.

### Vlastnosti

- Celooceľová konštrukcia s pozinkovanou bremenovou aj ovládacou reťazou.
- Všetky zariadenia sú vyrobené na objednávku na vopred určené rozmery nosníka. Nie je možné ich nastaviť na iné rozmery nosníkov.
- Súčasťou dodávky je zariadenie proti pádu a preklopeniu.

### Možnosti

- Zásobník reťaze
- Nárazníky

*Extrémne nízka stavebná výška pre stiesnené priestory*

## Otočný pojazd s nízkou stavebnou výškou pre extrémne krátky polomer zakrivenia model VLHP a model VLHG

### Nosnosť 250 - 6000 kg

Ručný pojazd série VLH sa vyznačuje extrémne nízkou stavebnou výškou. Končtrukcia ručného pojazdu umožňuje zdolať aj veľmi krátke polomery.

### Vlastnosti

- Celooceľová konštrukcia a nízka stavebná výška.
- Všetky zariadenia sú vyrobené na objednávku na vopred určené rozmery nosníka. Nie je možné ich nastaviť na iné rozmery nosníkov.
- Súčasťou dodávky je zariadenie proti pádu a preklopeniu.

### Možnosti

- Nárazníky
- Veľký výber špeciálnych verzií

Dostupný vo verzii odolnej voči výbuchu (nájdete ho na str. 452).

## Ochrana voči korózii CR

### Dlhšia životnosť

Všetky modely programu Yalelift je možné dodať vo verzii odolnej voči korózii, vrátane pozinkovanej bremenovej reťaze a ovládacej reťaze z nerezovej ocele.

### Ochrana voči korózii

Korózia sa začína objavovať na povrchu komponentov z dôvodu vplyvu vonkajšieho prostredia. Toto má vplyv na mechanické vlastnosti súčiastok, napríklad únosnosť a predĺženie na hranici pevnosti.

Veľa súčiastok sa dodáva v čiernom prevedení (neopracované), lesklom prevedení (opracované), alebo zafarbené. Takáto úprava poskytuje určitú ochranu, ale korózia sa môže objaviť už po krátkom čase.

Pri použití ochrannej povrchovej úpravy je možné rozvinutie korózie a posunúť a zároveň tak predĺžiť prevádzkovú životnosť takto ošetrených komponentov.

### Použitie

Úplne koróziivzdorné zariadenia s bremenovou a ovládacou reťazou buď z pozinkovanej, alebo nerezovej ocele by mali byť používané vždy v podmienkach, kde sú zvýšené požiadavky na ochranu voči korózii.

Typickými miestami použitia sú potravinársky priemysel (napr. mliekarne, bitúnky, atď.), chemický priemysel (napr papierne, farbiarne), farmy a kanalizácie.

## Blokovacie zariadenie

### Lepšia opora

Pojazdy Yale je možné vybaviť blokovacím zariadením na zaistenie zariadenia. (Parkovacia poloha, napr. v lodiarskom priemysle).

## Zásobník reťaze

### Vyššie pohodlie

Zásobníky reťaze pre program Yalelift pozostávajú z robustnej oceľovej konštrukcie s práškovanou povrchovou úpravou a textilného vrecka vyrobeného z pevnej Cordury. Dostupné sú v rôznych veľkostiach. Špeciálne veľkosti na objednávku.

## Poistka proti preťaženiu

### Lepšie ovládanie

Poistka proti preťaženiu programu Yalelift spoľahlivo zabraňuje nadmernému preťaženiu kladkostroja počas prevádzky. Poistka proti preťaženiu poskytuje dodatočnú ochranu pri možnom nesprávnom odhade hmotnosti bremena a tým zvyšuje životnosť kladkostroja.