pewag winner vertikální zvedací svěrky

Přehled produktů

Obsah 14

pewag winner vertikální svěrky

VCW/SVCW pewag winner vertikální svěrky 16
VMPW/VEMPW/SVMPW pewag winner vertikální svěrky 17
VUW/VEUW/ SVUW pewag winner vertikální svěrky 18
VEUW-A pewag winner vertikální svěrky 19
VUW-R pewag winner vertikální svěrky 19
VHPW pewag winner vertikální svěrky 20
VHPUW pewag winner vertikální svěrky 21
VNMW/VSNMW pewag winner vertikální svěrky 22
VNMAW pewag winner vertikální svěrky 23
VJPW pewag winner vertikální svěrky 24
BKW pewag winner vertikální svěrky 25
OBKW pewag winner vertikální svěrky 26
pewag vertikální svěrky Extra-Hart 27

VCW/SVCW pewag winner vertikální zvedací svěrky

Pro vertikální zvedání a transport ocelových plechů a konstrukcí. Vybavena bezpečnostní pákou zaručující uzamčení svěrky na výrobku. Svěrky typu SVCW mají větší svěrnou šíři. Minimální přípustné zatížení je 10% maximálního zatížení.

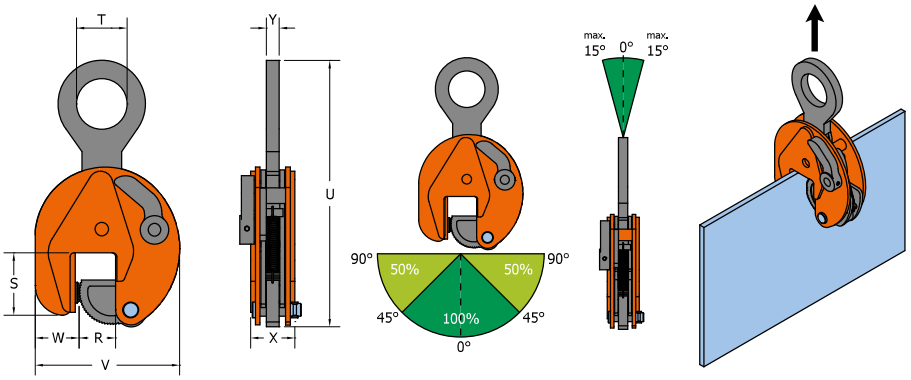

Označení	Nosnost [kg]	Svěrná šířka R [mm]	S [mm]	T [mm]	U [mm]	V [mm]	W [mm]	X [mm]	Y [mm]	Hmotnost [kg/ks]
VCW 0,75 t	750	0-13	47	30	202	100	37	37	10	1,70
VCEW 1 t	1.000	0-25	56	45	263	141	37	47	15	3,50
VCEW 2 t	2.000	0-35	78	64	336	183	56	56	16	7
VCEW 3 t	3.000	0-35	78	64	336	183	56	56	16	7
VCW 4,5 t	4.500	0-25	85	70	423	203	60	77	20	15
VCEW 4,5 t	4.500	0-45	85	70	425	228	60	78	20	16
VCW 6 t	6.000	0-32	114	75	490	225	78	78	20	19
VCEW 6 t	6.000	0-50	114	75	490	259	82	78	20	21
VCW 7,5 t	7.500	0-40	111	75	530	246	76	82	20	24
VCEW 7,5 t	7.500	0-55	111	75	522	267	70	86	20	26
VCW 9 t	9.000	0-55	111	75	522	267	70	86	20	27
VCW 12 t	12.000	0-52	148	85	617	295	100	94	44	37
VCW 15 t	15.000	0-76	209	86	810	373	136	106	49	70
VCW 17 t	17.000	0-76	209	86	810	373	136	106	49	71
VCW 20 t	20.000	0-80	250	100	933	563	153	140	66	149
VCW 25 t	25.000	5-85	250	100	925	563	148	140	66	149
VCW 30 t	30.000	10-90	250	100	918	568	153	142	66	155,50
SVCW 6 t	6.000	40-90	114	75	486	275	70	78	20	21
SVCW 7,5 t	7.500	50-100	111	75	524	312	70	86	20	26,50
SVCW 9 t	9.000	50-100	111	75	522	312	70	86	20	27,50
SVCW 12 t	12.000	50-100	152	85	615	344	100	94	44	41
SVCW 15 t	15.000	80-150	224	86	800	450	136	106	49	76
SVCW 20 t	20.000	80-150	249	100	924	640	153	140	66	160
SVCW 25 t	25.000	80-150	249	100	924	640	153	140	66	160
SVCW 30 t	30.000	80-150	249	100	906	645	156	142	66	165,50

VMPW/VEMPW/SVMPW pewag winner vertikální zvedací svěrky

Svěrky VMPW, VEMPW a SVMPW jsou vybaveny trojsměrným víceúčelovým závěsem, který umožňuje přepravu plechů různými způsoby (vertikální zvedání, otáčení a přeprava).
Při použití v páru vhodné zejména pro horizontální přepravu ocelových plechů. S bezpečnostní pákou zaručující uzamčení svěrky na nákladu.
Svěrky typu SVMPW mají větší svěrnou šíři.
Minimální přípustné zatížení je 10% maximálního zatížení.

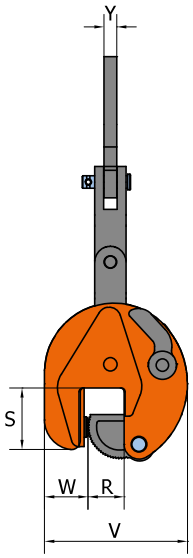

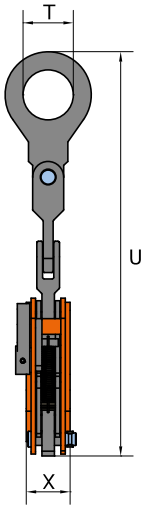

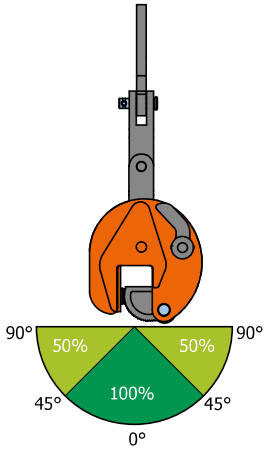

Označení	Nosnost [kg]	Svěrná šířka R [mm]	S [mm]	T [mm]	U [mm]	V [mm]	W [mm]	X [mm]	Y [mm]	Hmotnost [kg/ks]
VMPW 0,75 t	750	0-13	47	30	307	100	37	37	10	2
VEMPW 1 t	1.000	0-25	56	45	403	141	37	47	15	4,50
VEMPW 2 t	2.000	0-35	78	64	516	183	56	56	16	8
VEMPW 3 t	3.000	0-35	78	64	516	183	56	56	16	8
VMPW 4,5 t	4.500	0-25	85	70	648	203	60	77	20	17,80
VEMPW 4,5 t	4.500	0-45	85	70	650	228	60	78	20	19
VMPW 6 t	6.000	0-32	114	75	760	225	78	78	20	24
VEMPW 6 t	6.000	0-50	114	75	760	259	82	78	20	25,50
VMPW 7,5 t	7.500	0-40	111	75	800	246	76	82	20	29
VEMPW 7,5 t	7.500	0-55	111	75	792	267	70	86	20	30,50
VMPW 9 t	9.000	0-55	111	75	792	267	70	86	20	31
SVMPW 6 t	6.000	40-90	114	75	756	275	70	78	20	26
SVMPW 7,5 t	7.500	50-100	111	75	695	312	70	86	20	31,50
SVMPW 9 t	9.000	50-100	111	75	792	312	70	86	20	32,50

VUW/VEUW/SVUW pewag winner vertikální zvedací svěrky

S kloubovým zavěšovacím okem pro univerzální zvedání, otáčení a přepravu ocelových desek a konstrukcí ve všech směrech.
Provedení se zesíleným pouzdrem.
S bezpečnostní pákou zaručující uzamčení svěrky na nákladu.
Typy SVUW mají větší svěrnou šíři. Minimální přípustné zatížení je 10% maximálního zatížení.

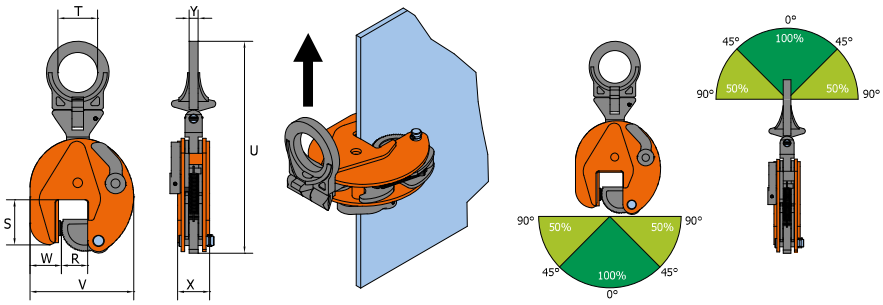

Označení	Nosnost [kg]	Svěrná šířka R [mm]	S [mm]	T [mm]	U [mm]	V [mm]	W [mm]	X [mm]	Y [mm]	Hmotnost [kg/ks]
VUW 0,75 t	750	0-13	47	30	203	100	37	37	10	1,80
VEUW 1 t	1.000	0-25	56	50	292	141	37	47	15	3,80
VEUW 2 t	2.000	0-35	78	70	372	183	56	56	16	8
VEUW 3 t	3.000	0-35	78	70	372	183	56	56	16	8
VUW 4,5 t	4.500	0-25	85	70	429	203	60	77	20	16
VEUW 4,5 t	4.500	0-45	85	70	431	228	60	78	20	16,50
VUW 6 t	6.000	0-32	114	78	528	225	78	78	32	22
VEUW 6 t	6.000	0-50	114	78	527	259	82	78	32	24
VUW 7,5 t	7.500	0-40	111	78	567	246	76	82	32	27
VEUW 7,5 t	7.500	0-55	111	78	560	267	70	86	32	28
VUW 9 t	9.000	0-55	111	78	560	267	70	86	32	29
VUW 12 t	12.000	0-52	148	85	648	295	100	94	48	41
VUW 15 t	15.000	0-76	209	85	816	373	136	106	48	73
VUW 17 t	17.000	0-76	209	85	816	373	136	106	48	74
VUW 20 t	20.000	0-80	250	100	948	563	153	140	71	160
VUW 25 t	25.000	5-85	250	100	948	563	148	140	71	160
VUW 30 t	30.000	10-90	250	100	944	568	153	142	71	167
SVUW 6 t	6.000	40-90	114	78	523	275	70	78	32	24
SVUW 7,5 t	7.500	50-100	111	78	560	312	70	86	32	30
SVUW 9 t	9.000	50-100	111	78	560	312	70	86	32	31
SVUW 12 t	12.000	50-100	152	85	644	344	100	94	48	45
SVUW 15 t	15.000	80-150	224	85	808	450	136	106	48	78
SVUW 20 t	20.000	80-150	249	100	940	640	153	140	71	171
SVUW 25 t	25.000	80-150	249	100	940	640	153	140	71	171
SVUW 30 t	30.000	80-150	249	100	946	645	156	142	71	176,50

VEUW-A pewag winner vertikální zvedací svěrky

Univerzální svěrka pro různé použití. Tato svěrka se používa tam, kde je potřeba různá svěrná šířka. Pro zvedání a přepravu desek a konstrukcí z jakékoli polohy.
Svěrná šíře 0 až 95 mm, nastavitelná v krocích po 30 mm.
Nosnost 3.000 kg. Silná, ale lehká konstrukce.

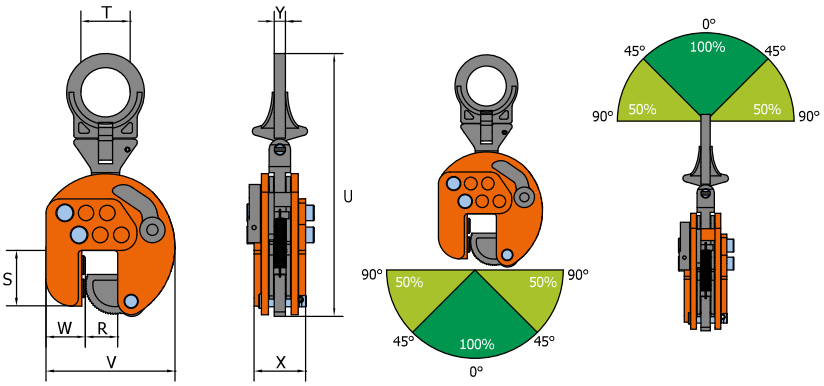

Označení	Nosnost [kg]	Svěrná šířka R [mm]	S [mm]	T [mm]	U [mm]	V [mm]	W [mm]	X [mm]	Y [mm]	Hmotnost [kg/ks]
VEUW-A 3 t	3.000	0-95	79	70	373	183-243	51	77	16	10

VUW-R pewag winner vertikální zvedací svěrka

Svěrka typ VUW-R je určená pro manipulaci s nerezovými plechy a konstrukcemi. Ozubené okruží a ozubený segment této svěrky jsou vyrobeny ze speciální nerezové oceli.

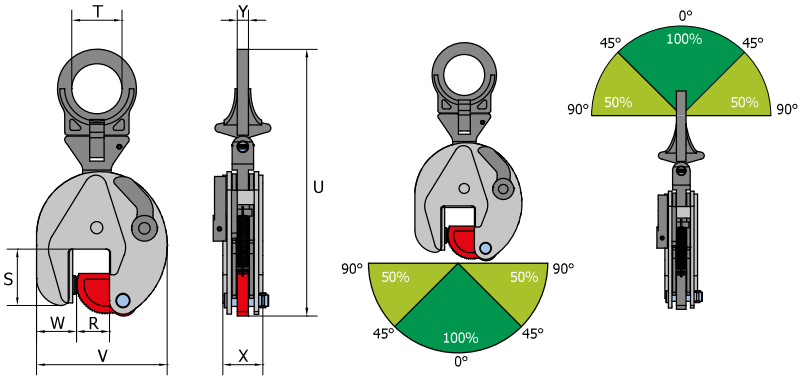

Označení	Nosnost [kg]	Svěrná šířka R [mm]	S [mm]	T [mm]	U [mm]	V [mm]	W [mm]	X [mm]	Y [mm]	Hmotnost [kg/ks]
VUW-R 2 t	2.000	0-20	78	70	370	165	54	56	16	7

VHPW pewag winner vertikální svěrky

Pro zvedání a přepravu holandských profilů (HP) a konstrukcí vyrobených z holandských profilů. Zároveň je použitelná jako svěrka s větší svěrnou šíří.
Svěrka je standardně vybavena třemi ozubenými kroužími.
To zajišťuje optimální sevření svěrky při každé tloušťce materiálu.
Svěrky VHPW jsou standardně vybaveny bezpečnostním zámkem, zajišťujícím náklad při uchopení a pokládání.
Segmenty svěrky mohou být uzamčeny v otevřeném i zavřeném stavu.

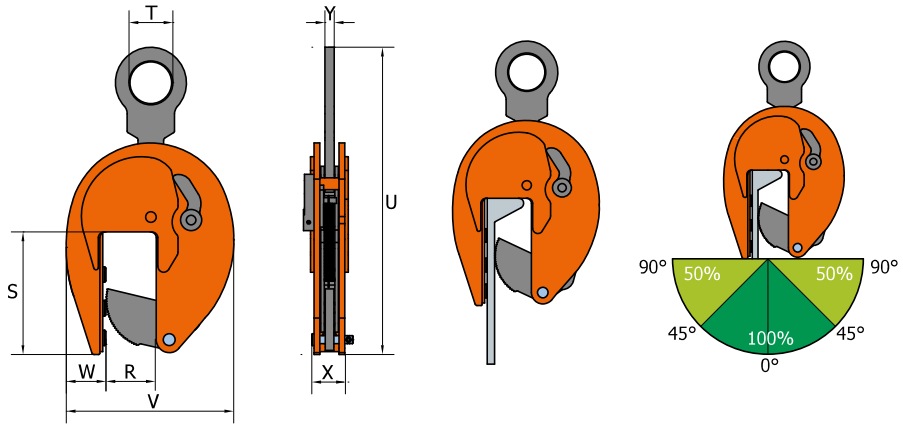

Označení	Nosnost [kg]	Svěrná šířka R [mm]	S [mm]	T [mm]	U [mm]	V [mm]	W [mm]	X [mm]	Y [mm]	Hmotnost [kg/ks]
VHPW 1 t	1.000	0-80	207	70	520	283	67	64	16	19
VHPW 1,5 t	1.500	0-80	207	70	520	283	67	64	16	19
VHPW-A 1,5 t	1.500	0-155	160	70	523	256-333	62	66	16	18

VHPUW pewag winner vertikální zvedací svěrky

Tato speciální verze s pohyblivým závěsným okem a dvěma ozubenými okružími je dalším doplněním produktů v našem sortimentu.
Svěrka je převážně určena pro přepravu a zvedání holandských profilů a konstrukcí s holandskými profily.

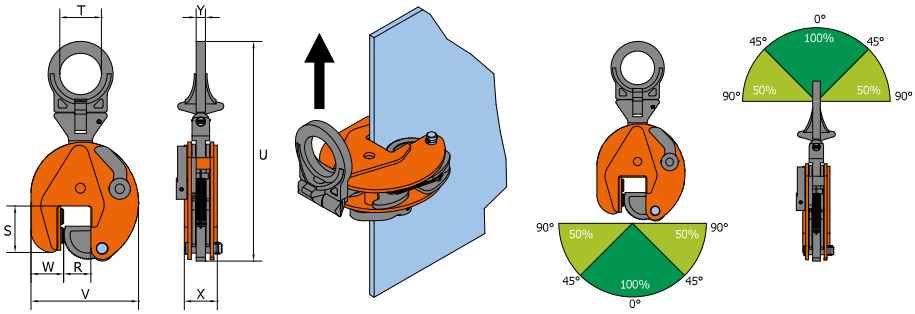

Označení	Nosnost [kg/Pár]	Svěrná šířka R [mm]	S [mm]	T [mm]	U [mm]	V [mm]	W [mm]	X [mm]	Y [mm]	Hmotnost [kg/ks]
VHPUW 3 t	3.000	0-35	93	70	369	182	58	54	16	8
VHPUW 5 t	5.000	0-45	110	70	434	228	58	86	20	17,30

VNMW/VNSMW pewag winner vertikální zvedací svěrky

Tato speciální svěrka je vybavena dvěma čelistmi se syntetickým povrchem, který nezanechává žadné poškození na přepravovaném materiálu. Proto je vhodná zejména pro přepravu, zvedání a spouštění speciálních materiálů jako je: nerezová ocel, hliníkové povrchy, dřevo a dřevotříska. Svěrka se zavěšuje prostřednictvím vysokopevnostního řetězu přímo do háku jeřábu.

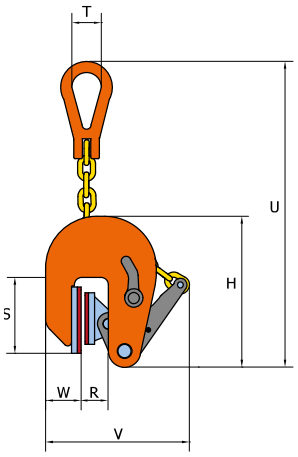

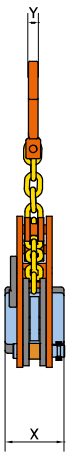

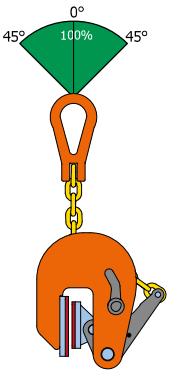

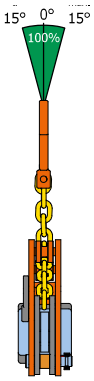

Označení	Nosnost [kg]	Svěrná šířka R [mm]	H [mm]	S [mm]	T [mm]	U [mm]	V [mm]	W [mm]	X [mm]	Y [mm]	Hmotnost [kg/ks]
VNMW 0,5 t	500	1-20	205	102	40	462	224	48	80	14	6
VSNMW 0,5 t	500	17-37	205	102	40	462	241	48	80	14	6
VNMW 1 t	1.000	1-30	232	105	40	470	282	46	80	14	6,50
VNMW 1,5 t	1.500	1-40	232	105	40	470	282	46	80	14	6,50
VNMW 2 t	2.000	1-50	362	124	50	704	408	63	80	18	15
VNMW 3 t	3.000	1-60	362	124	50	704	408	63	80	18	15,50

VNMAW pewag winner vertikální zvedací svěrky

Tato speciální svěrka je vybavena dvěma čelistmi se syntetickým povrchem, který nezanechává žadné poškození na přepravovaném materiálu. Proto je vhodná zejména pro přepravu, zvedání a spouštění speciálních materiálů, jako je nerezová ocel, hliníkové povrchy, dřevo a dřevotříska. Svěrka se zavěšuje prostřednictvím vysokopevnostního řetězu přímo do háku jeřábu. Nastavitelná svěrná šířka 1 až 180 mm Nosnost 0,5 t.

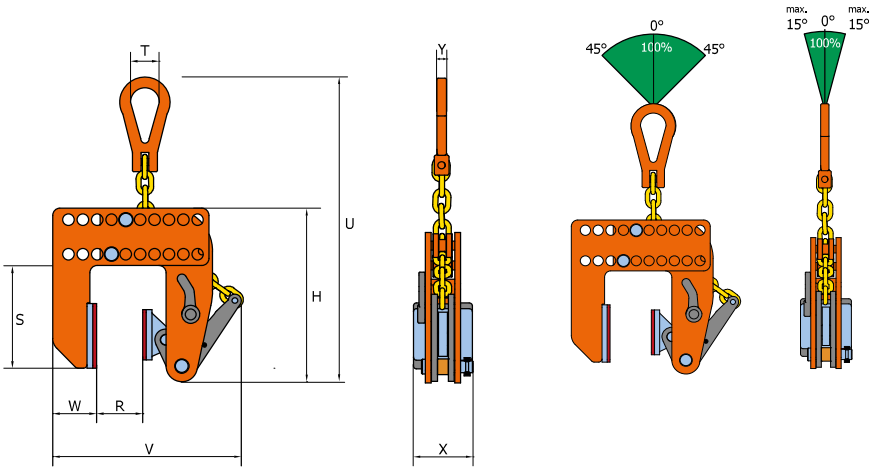

Označení	Nosnost [kg]	Svěrná šířka R [mm]	H [mm]	S [mm]	T [mm]	U [mm]	V [mm]	W [mm]	X [mm]	Y [mm]	Hmotnost [kg/ks]
VNMAW 0,5 t	500	1-180	242	143	40	410	235-395	61	80	14	10

VJPW pewag winner vertikální zvedací svěrky

Pro vertikální zvedání a přepravu desek a plechů. Speciální pohyblivé ozubené okruží zajišťuje dodatečný tlak na upnutý materiál, který se tak nemůže uvolnit. Svěrky VJPW jsou standardně vybaveny bezpečnostním zámkem, který zajišťuje náklad při uchopení a pokládání. Ozubený segment může být uzamčen a to jak v otevřeném tak uzavřeném stavu. Nosnost a svěrná šířka jsou vyznačeny na těle svěrky.

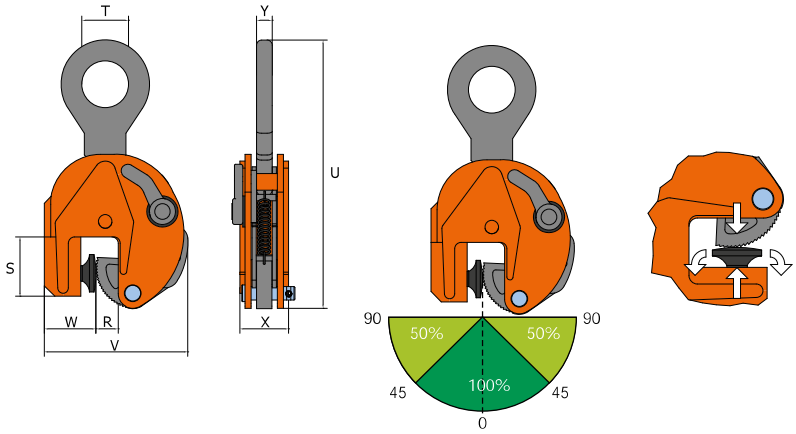

Označení	Nosnost [kg]	Svěrná šířka R [mm]	S [mm]	T [mm]	U [mm]	V [mm]	W [mm]	X [mm]	Y [mm]	Hmotnost [kg/ks]
VJPW 0,25 t	250	0-13	54	30	202	113	50	37	10	1,90
VJPUW 0,25 t	250	0-13	54	30	202	113	50	37	10	2

BKW pewag winner vertikální zvedací svěrky

Tato svěrka byla navržena speciálně pro přepravu ocelových nosníků. Používá se pro zvedání, přepravu a otáčení (horizontální) ocelových nosníků. Mohou být použity pouze pro zvedání a přepravu ocelových nosníků, celá svěrná délka svěrky působí na pásnici ocelového nosníku. Svěrka je vybavena bezpečnostní pákou, bezpečnostní pružinou, ozubeným okružím a ozubeným segmentem.

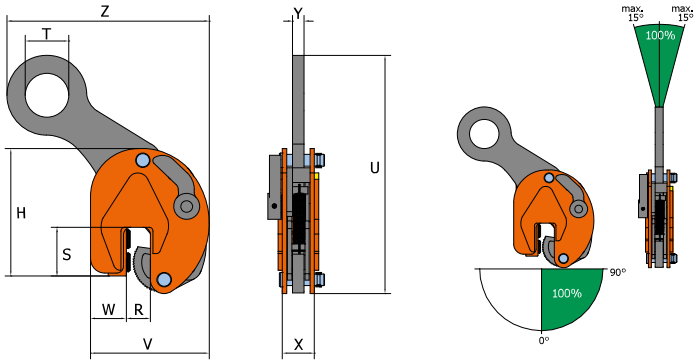

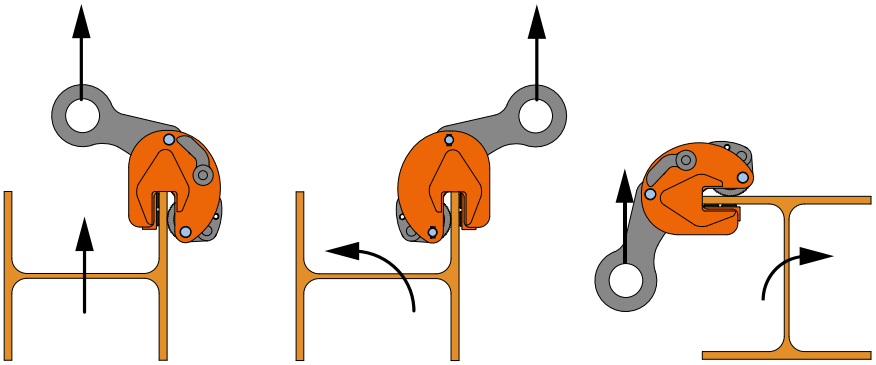

Označení	Nosnost [kg]	Svěrná šířka R [mm]	V [mm]	W [mm]	S [mm]	H [mm]	T [mm]	Z [mm]	X [mm]	U [mm]	Y [mm]	Hmotnost [kg/ks]
BKW 1 t	1.000	0-15	136	43	45	154	35	200	47	225	15	3
BKW 1,5 t	1.500	0-20	170	56	67	210	60	312	56	374	16	7
BKW 3 t	3.000	0-25	208	58	66	252	70	380	77	410	20	15

OBKW pewag winner vertikální zvedací svěrky

Pro zvedání a přepravu nosníků, profilů a konstrukčních prvků z oceli.
Svěrka OBKW je vybavena zámkem pro uzamčení v otevřené a v uzavřené poloze.
S touto svěrkou mohou být nosníky zvedány na/z boku.
Další nosnosti a svěrné šířky na poptávku.

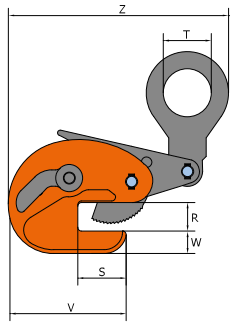

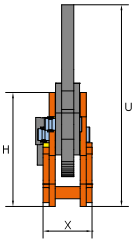

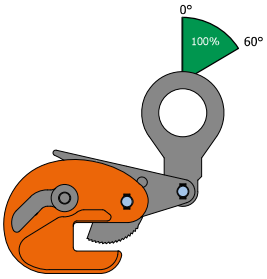

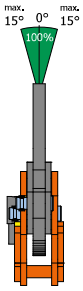

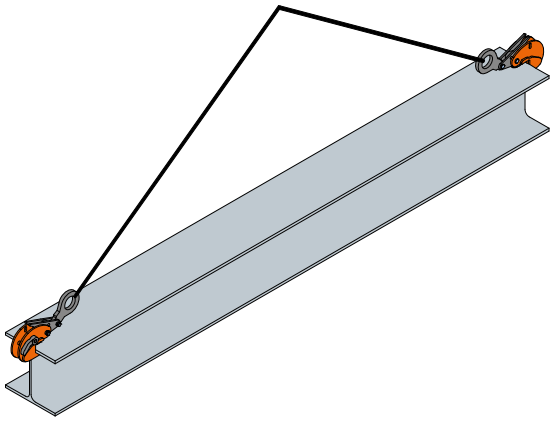

Označení	Nosnost [kg]	Svěrná šířka R [mm]	V [mm]	W [mm]	S [mm]	H [mm]	T [mm]	Z [mm]	X [mm]	U [mm]	Y [mm]	Hmotnost [kg/ks]
OBKW 2 t	2.000	3-20	192	30	64	154	64	285	65	310	15	6,80

pewag winner vertikální zvedací svěrky Extra-Hart (H)

Vybaveny speciálně tvrzeným ozubeným okružím a ozubeným segmentem pro zvedání a přepravu ocelových desek s max. povrchovou tvrdostí 50 HRC. (Hardox 400 nebo 500).
Tyto extra tvrzené komponenty mohou být použity pro svěrky typu VCW (VCEW), VMPW (VEMPW) a VUW (VEUW).
Další speciální verze s jinou nosností, svěrnou šířkou atd. na poptávku.

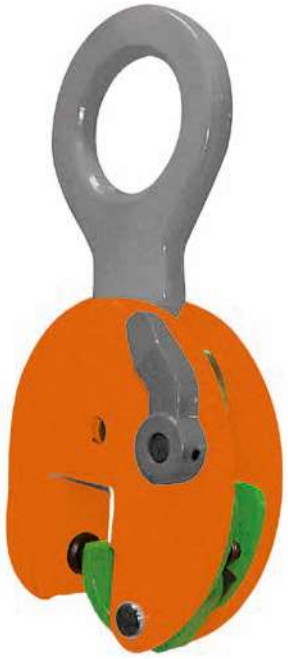

Označení	Nosnost [kg]	Svěrná šířka R [mm]	S [mm]	T [mm]	U [mm]	V [mm]	W [mm]	X [mm]	Y [mm]	Hmotnost [kg/ks]
VCW-H 0,75 t	750	0-13	47	30	202	100	37	37	10	1,70
VCEW-H 1 t	1.000	0-25	56	45	263	141	37	47	15	3,50
VCEW-H 2 t	2.000	0-35	78	64	336	183	56	56	16	7
VCEW-H 3 t	3.000	0-35	78	64	336	183	56	56	16	7
VCEW-H 4,5 t	4.500	0-45	85	70	425	228	60	78	20	16
VCW-H 6 t	6.000	0-32	114	75	490	225	78	78	20	19
VCEW-H 7,5 t	7.500	0-55	111	75	522	267	70	86	20	26
VMPW-H 0,75 t	750	0-13	47	30	307	100	37	37	10	2
VEMPW-H 1 t	1.000	0-25	56	45	403	141	37	47	15	4,50
VEMPW-H 2 t	2.000	0-35	78	64	516	183	56	56	16	8
VEMPW-H 3 t	3.000	0-35	78	64	516	183	56	56	16	8
VEMPW-H 4,5 t	4.500	0-45	85	70	650	228	60	78	20	19
VMPW-H 6 t	6.000	0-32	114	75	760	225	78	78	20	24
VEMPW-H 7,5 t	7.500	0-55	111	75	792	267	70	86	20	30,50
VUW-H 0,75 t	750	0-13	47	30	203	100	37	37	10	1,80
VEUW-H 1 t	1.000	0-25	56	50	292	141	37	47	15	3,80
VEUW-H 2 t	2.000	0-35	78	70	372	183	56	56	16	8
VEUW-H 3 t	3.000	0-35	78	70	372	183	56	56	16	8
VEUW-H 4,5 t	4.500	0-45	85	70	431	228	60	78	20	16,50
VUW-H 6 t	6.000	0-40	114	78	528	225	78	78	32	22
VEUW-H 7,5 t	7.500	0-55	111	78	560	267	70	86	32	28

Rozměrové přiřazení viz. str. 16, 17 a 18.